TARA Portarotolo con copertura - Nero opaco

83 510 892

- larghezza 152mm
- altezza 100 mm
- rosetta Ø 55 mm
- sporgenza 77 mm

Nero opaco	83 510 892-33
Cromato	83 510 892-00
Platinato spazzolato	83 510 892-06
Platinato	83 510 892-08
Dark Chrome	83 510 892-19
Ottone spazzolato (Oro 23k)	83 510 892-28
Champagne spazzolato (Oro 22k)	83 510 892-46
Champagne (Oro 22k)	83 510 892-47
Cromo spazzolato	83 510 892-93
Dark Platinum spazzolato	83 510 892-99

Con riserva di errore e di modifiche tecniche, di modifiche ai modelli e alla gamma dei prodotti.
Per ulteriori informazioni: www.dornbracht.com +49 (0) 2371 8899 900 mail@dornbracht.com

TARA Portarotolo con copertura - Nero opaco

83 510 892

mm [inches]

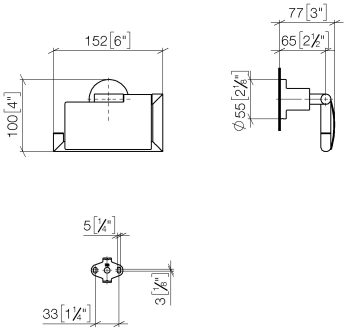

TARA Portarotolo con copertura - Nero opaco

83 510 892

Parts for other finishes can be found here: Cromato

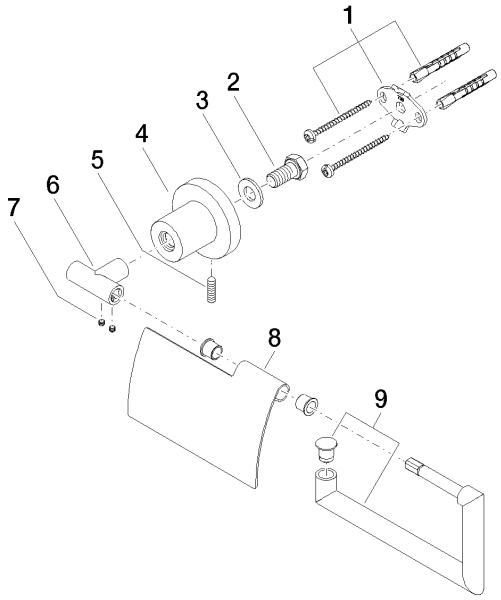

Elenco delle parti di ricambio

N.	Codice articolo	Denominazione	Quantità necessaria	Tempo di produzione
1	05 17 20 739 00 90	set di fissagio	1	2
2	09 30 30 071 90	vite	1	2
3	09 30 11 046 90	rondella	1	2
4	08 17 89 505-33	sostegno	1	30
5	04 31 11 113 00 90	perno	1	2
6	05 17 89 553 00-33	sostegno	1	30
7	90 31 11 038 00 90	perno	2	2
8	08 11 02 514-33	coperchio	1	30
9	90 28 22 641 00-33	sostegno	1	30

Con riserva di errore e di modifiche tecniche, di modifiche ai modelli e alla gamma dei prodotti.
Per ulteriori informazioni: www.dornbracht.com +49 (0) 2371 8899 900 mail@dornbracht.com